CAMPANA NIBELS CCTH 70 BT BK

Ean: 8422248089227
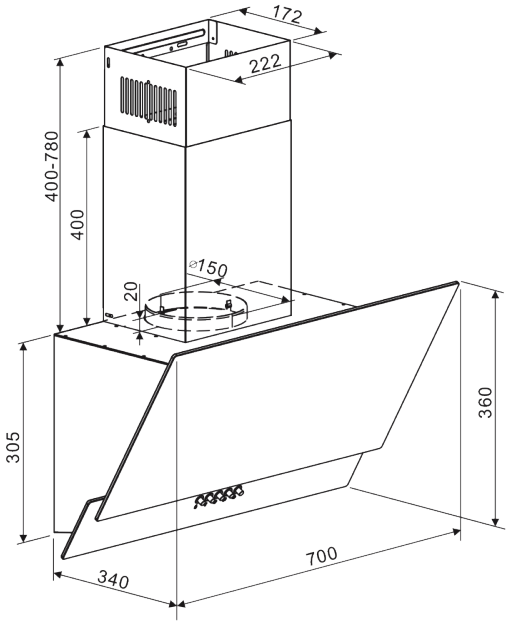
- Campana decorativa vertical de 70 cm de anchura
- Eficiencia energética C
- 3 niveles de extracción
- Botonera Mecánica
- Motor de 105 W
- Potencia de extracción Máx: 470m3/h
- Nivel sonoro: 69 dB
- 1 lámpara de iluminación LED (2W)
- Filtro de aluminio con 5 capas
- Válvula antirretorno incluida
- Dimensiones (ancho x fondo): 700 x 340 mm